福　山　市

２０２３年度（令和５年度）

福山市芦田町外４か町地内

ＬＥＤ防犯灯更新整備業務委託（８工区）実施設計書

業務概要	福山市内の次の地域の防犯灯を更新するもの 【対象地域】 区分：８工区 地区：有磨，福相，山野，広瀬，加茂，駅家，宜山，駅家西， 服部，駅家東，戸手，新市，常金丸，網引 【対象台数】 ３３０個

ＬＥＤ防犯灯更新整備業務委託仕様書

【業 務 委 託 名】ＬＥＤ防犯灯更新整備業務委託（8 工区）
【業務委託場所】福山市芦田町外 4 か町地内
【委　託　期　間】契約日～2024 年（令和 6 年）3 月 31 日
【業務範囲及び予定数量】

地区	予定数量
有磨，福相，山野，広瀬，加茂，駅家，宜山，駅家西，服部，駅家東，戸手，新市，常金丸，網引	330

※予定数量は増加する可能性あり

【業務内容】

1．本業務における作業内容は次のとおりである。

（1）取替業務

既設防犯灯を撤去後，本市が支給するＬＥＤ防犯灯又は自治会（町内会）が支給するＬＥＤ防犯灯を設置する（撤去品は処分する。）。

（2）移設業務

既設防犯灯を撤去後，本市が支給するＬＥＤ防犯灯又は自治会（町内会）が支給するＬＥＤ防犯灯を指定した場所へ設置する（撤去品は処分する。）。

（3）撤去業務

既設防犯灯を撤去する（撤去品は処分する。）。

2．本市が支給するＬＥＤ防犯灯は，岩崎電気株式会社　レディオックストリート 7VA E70071SAN9（自動点滅機能付）である。自治会（町内会）が支給するＬＥＤ防犯灯を使用する場合は別途指示する。

3．ＬＥＤ防犯灯以外は支給しない。なお，使用可能な取付金具等は既設流用可能とする。

4．設置場所については，各自治会（町内会）が指定し，本市が受注者へ通知する。

5．不点灯になっているＬＥＤ防犯灯については，早期対応（本市が通知後，遅くとも翌月中）するものとする。

6．事前に工程及び設置場所，地域の状況等について，各自治会（町内会）担当者と打合せを行う。

7．ＬＥＤ防犯灯は，ＬＥＤ防犯灯納入業者から受注者に配送される。なお，1 月から 3 月に新たに不点灯となるＬＥＤ防犯灯が発生した場合は土木管理課で引き渡しする。

8．受注者は，毎月設置する数量を前月 10 日までにＬＥＤ防犯灯納入業者へ連絡するものとする。また，1 月から 3 月に設置する数量は 12 月 10 日までに連絡するものとする。

9．受注者は，ＬＥＤ防犯灯納入業者から配送されたＬＥＤ防犯灯を納入業者の納入伝票等により検収し，当該納入伝票を翌月 15 日までに市へ提出するものとする。

10. 中国電力及びＮＴＴ西日本に対して必要となる手続きは，受注者が行うものとする。
11. 道路使用許可申請は，受注者が毎月所轄の警察署に行うものとする。
12. 作業実施の際，道路以外の土地（柱の設置されている土地，引込柱からの電線が敷地上を通っている土地，その他作業実施において関係のある土地の地権者）の敷地内に入って作業を行う必要がある場合は，必要に応じて受注者が各自治会（町内会）担当者と調整して，適宜当該地権者と日程調整等協議するものとする。
13. 作業は，第１種電気工事士又は第２種電気工事士の資格を有する者が施工するものとする。
14. 作業にあたっては，歩行者及び車などに注意を払い交通誘導員を配置し安全対策を施すものとする。
15. 発生材の処理は，「廃棄物の処理及び清掃に関する法律」その他関係法令等によるほか，建設廃棄物処理方針に基づき適正に処理するものとする。
16. 作業施工済箇所を翌月 15 日までに業務報告書（任意様式）により毎月報告するものとする。
17. 作業写真は，取替前，取替後（点灯が確認できるもの），電柱番号，自治会（町内会）が支給するＬＥＤ防犯灯を使用した場合は使用器具（製品番号が確認できるもの），廃棄物を運搬したことが確認できるものとし，紙書類及びデジタルデータで提出するものとする。
18. その他，関連法令等を遵守し，施工等に必要な事柄については，対応するものとする。
19. 本仕様書に定めのない事項及び不明な点は，発注者と受注者で協議する。

参考数量書

委託業務名称　ＬＥＤ防犯灯更新整備業務委託（８工区）

委託業務場所　福山市芦田町外４か町地内

福山市内の次の地域の防犯灯を更新するもの
【対象地域】
区分：８工区
地区：有磨，福相，山野，広瀬，加茂，駅家，宜山，駅家西，服部，駅家東，
戸手，新市，常金丸，網引
【対象台数】
３３０個

特記事項

１．この数量書は参考数量であり，契約後の変更等を含意するものではありません。

２．数量の算出は次の基準によります。

※　公共建築数量積算基準

※　公共建築設備数量積算基準

名　　称	数　　量	単位	金　　額	備　　考
直接業務費				
直　接　業　務　費	1	式		
計				
共通費				
共通仮設費	1	式		
現場管理費	1	式		
一般管理費等	1	式		
計				
業務価格	1	式		
消費税等相当額	1	式		消費税率 10 %
業務費	1	式		

名　　称	数　　量	単位	金　　額	備　　考
直　接　業　務　費	1	式		
計				

名　　称	数　　量	単位	金　　額	備　　考
８工区	1	式		
計				

８工区

名　　称	数　　量	単位	金　　額	備　　考
電灯設備	1	式		
発生材処理	1	式		
計				

8工区

科　目　名　称	中　科　目　名　称	数　量	単位	金　　額	備　　考
電灯設備	電灯分岐	1	式		
計					
発生材処理	産廃処理	1	式		
計					

８工区	電灯設備			電灯分岐		
名　　称	摘　　要	数　量	単位	単　価	金　　額	備　　考
LED防犯灯 撤去・新設	材料は支給品 既存配線は再利用	328.	電改 個			
LED防犯灯 移設	既存器具を再利用	1.	電改 個			
LED防犯灯 撤去	既存器具撤去のみ	1.	電改 個			
計						

8工区	発生材処理			産廃処理		
名　称	摘　要	数　量	単位	単　価	金　額	備　考
発生材運搬	ﾀﾞﾝﾌﾟﾄﾗｯｸ　2t積級 人力積込	1.	電改 台			
発生材処分		329.	電発 個			
計						

名　　称	摘　　要	数　量	単位	単　価	金　　額	備　　考
交通誘導員Ｂ		33.	電改共 人			
計						

名　　称	摘　　要	数　量	単位	単　価	金　　額	備　　考
電力会社手続き	防犯灯1個につき１回申請	330.	電改現 個			
計						

位置図【8工区】

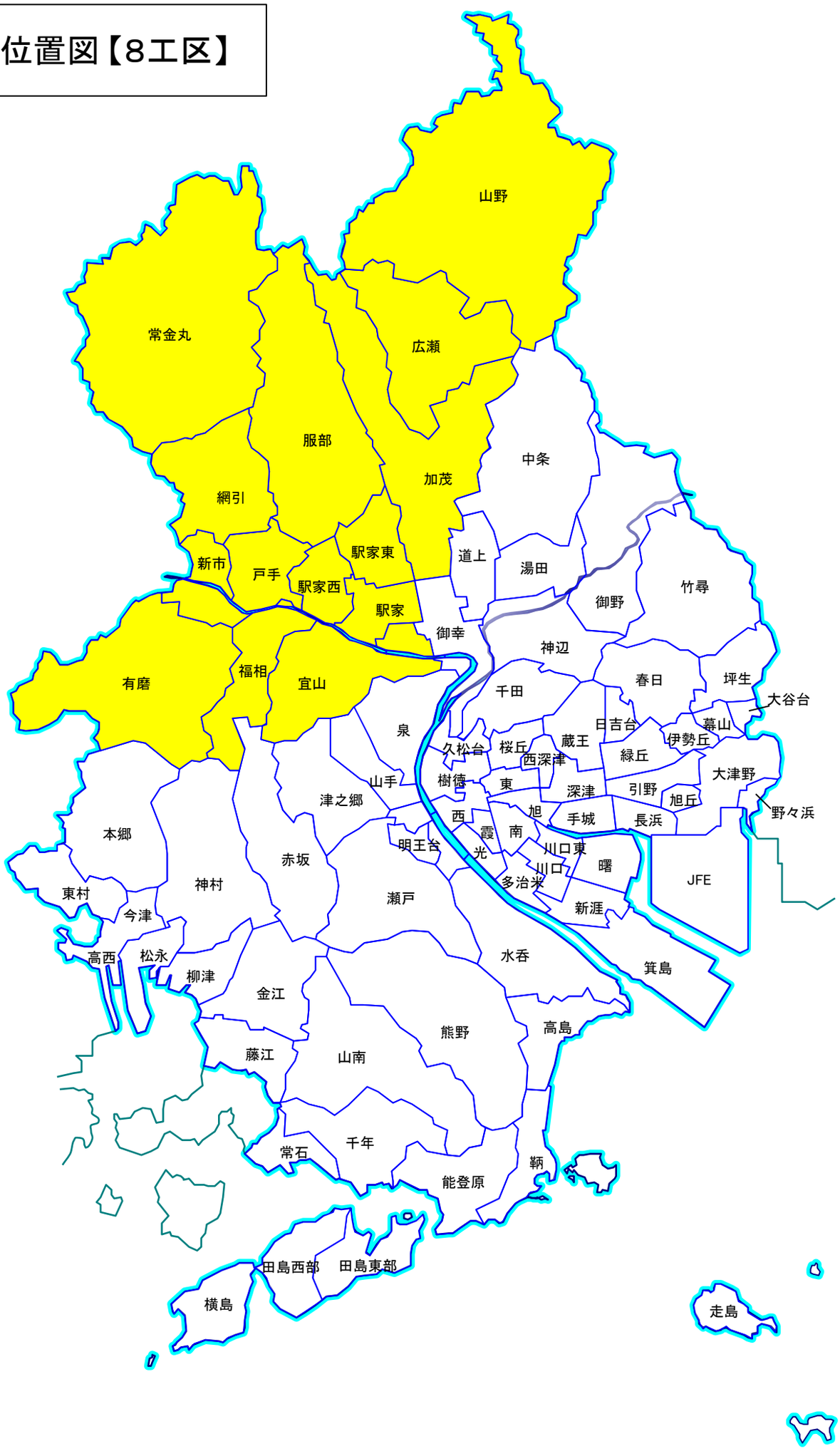
山野
常金丸
広瀬
服部
中条
加茂
網引
駅家東
道上
湯田
新市
戸手
駅家西
駅家
御野
竹尋
御幸
神辺
有磨
福相
宜山
春日
坪生
千田
大谷台
日吉台
幕山
泉
蔵王
伊勢丘
久松台
桜丘
西深津
緑丘
大津野
山手
樹徳
東
深津
引野
旭丘
津之郷
旭
野々浜
西
手城
長浜
本郷
霞
南
明王台
光
川口東
赤坂
曙
川口
JFE
東村
神村
多治米
瀬戸
今津
新涯
高西
松永
水呑
柳津
箕島
金江
熊野
高島
藤江
山南
千年
常石
鞆
能登原
田島西部
田島東部
横島
走島

取付要領図

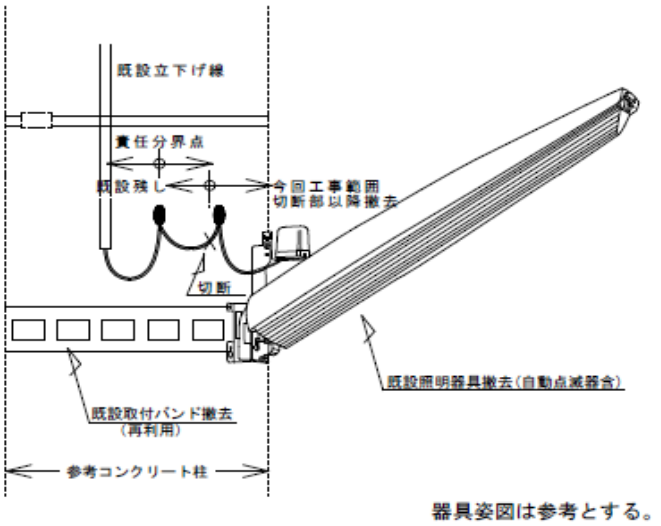

撤去図

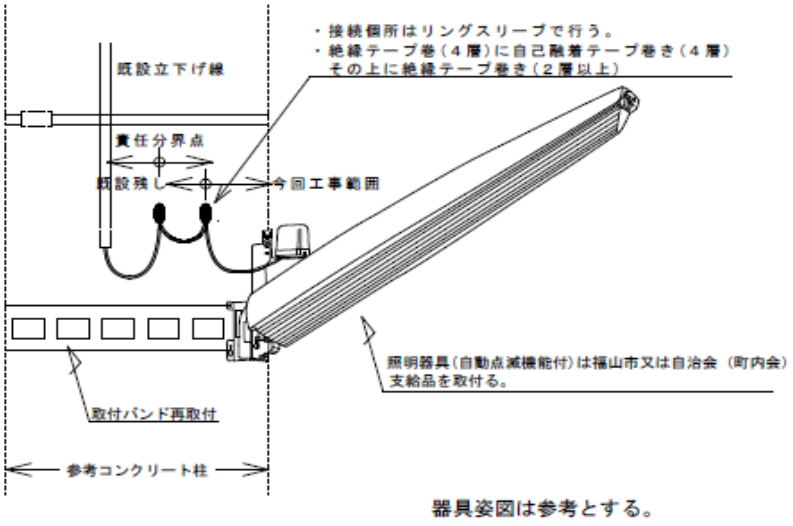

取付要領図